WRIST-00001020/21_v1 / © 2017-10

Ulna Shortening System
Ulna Verkürzungssystem
2.5

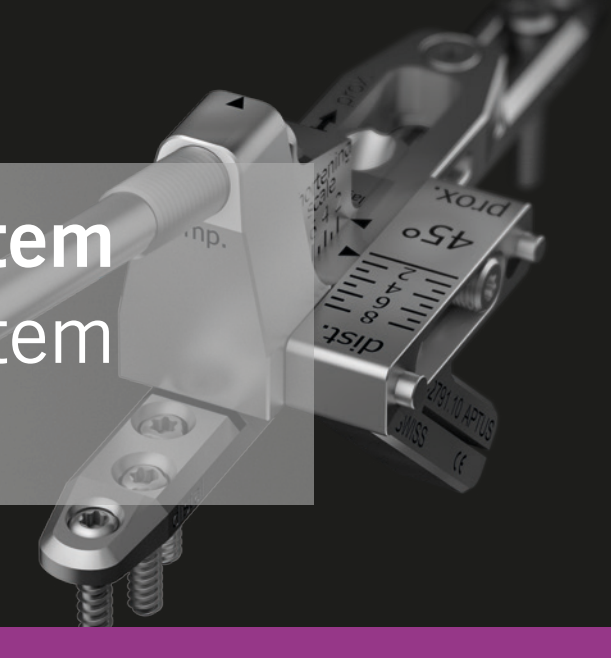

medartis®

PRECISION IN FIXATION

Ulna Shortening with Saw Guide 45° | Ulnaverkürzung mit Sägeführung 45°

1

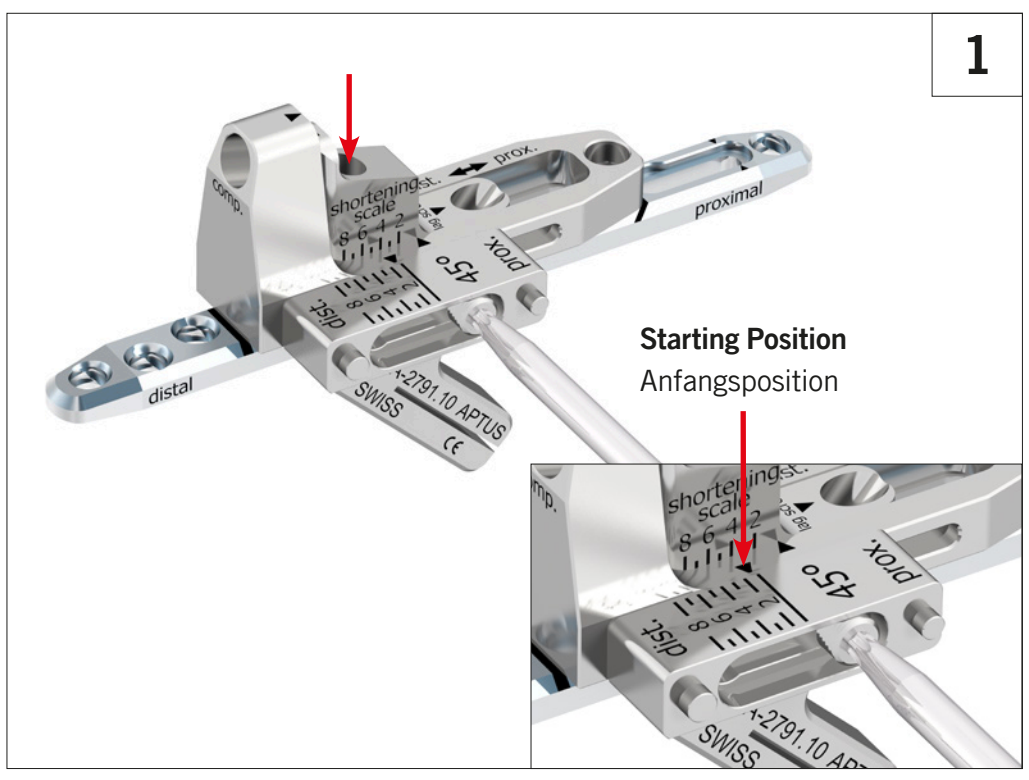

2

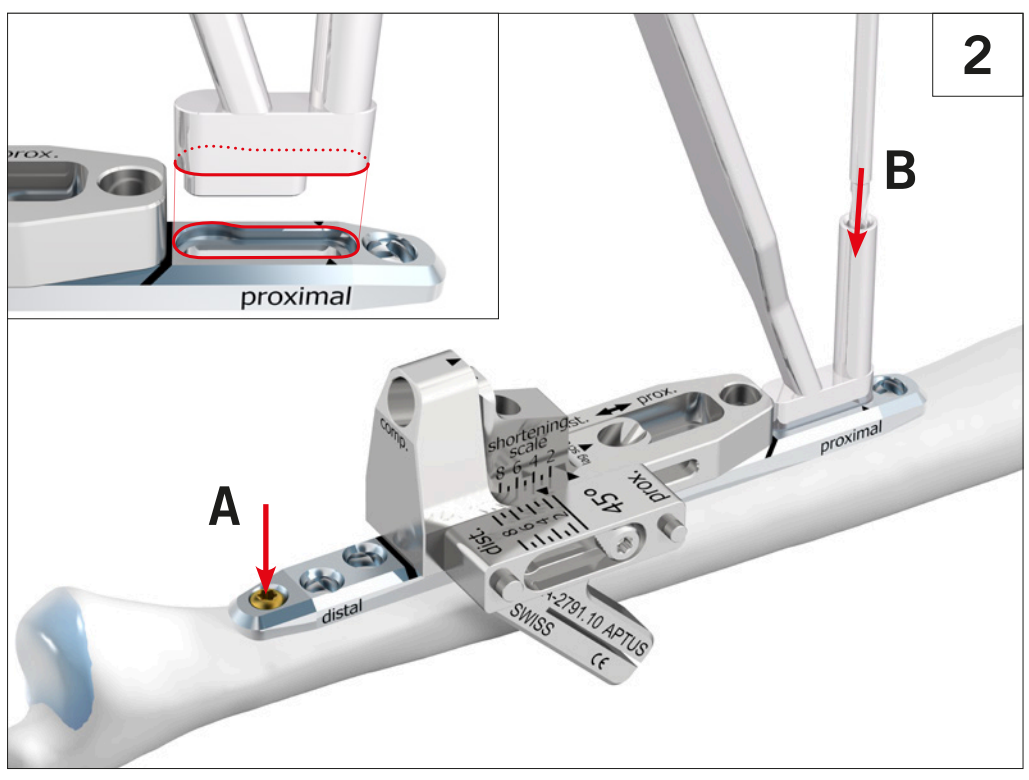

3

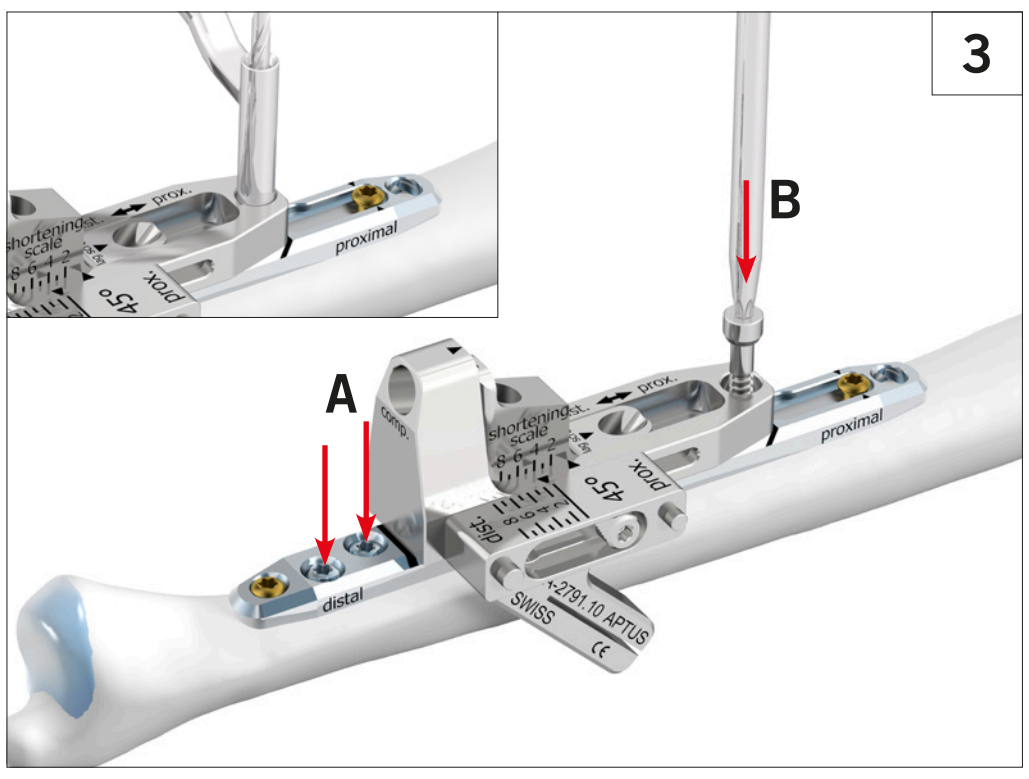

4

Saw Blade Dimensions / Abmessungen Sägeblatt:
Thickness / Dicke: 0.40 mm
Width / Breite: ~10 mm
Cutting length / Schnittlänge: ~30 mm

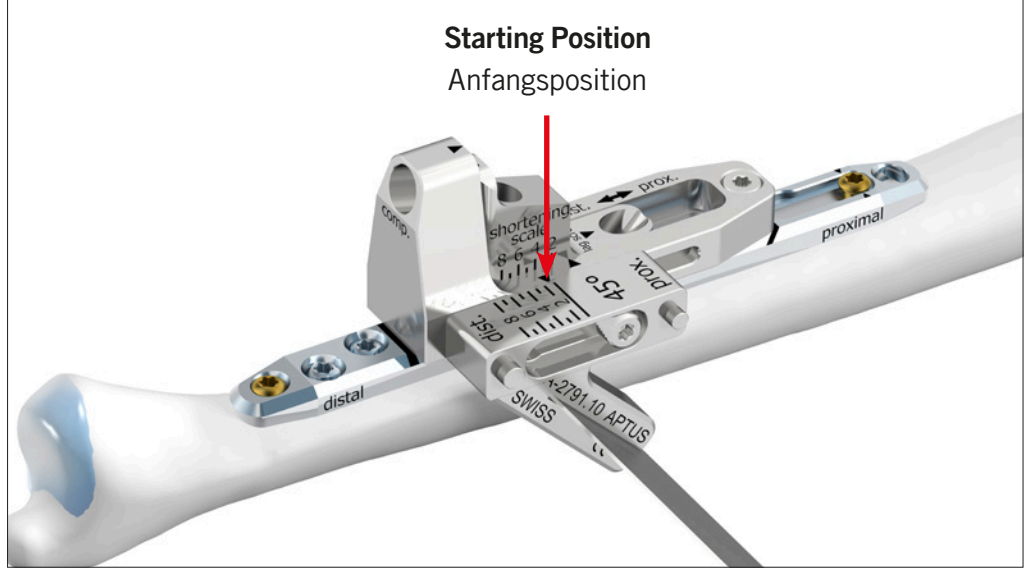

5

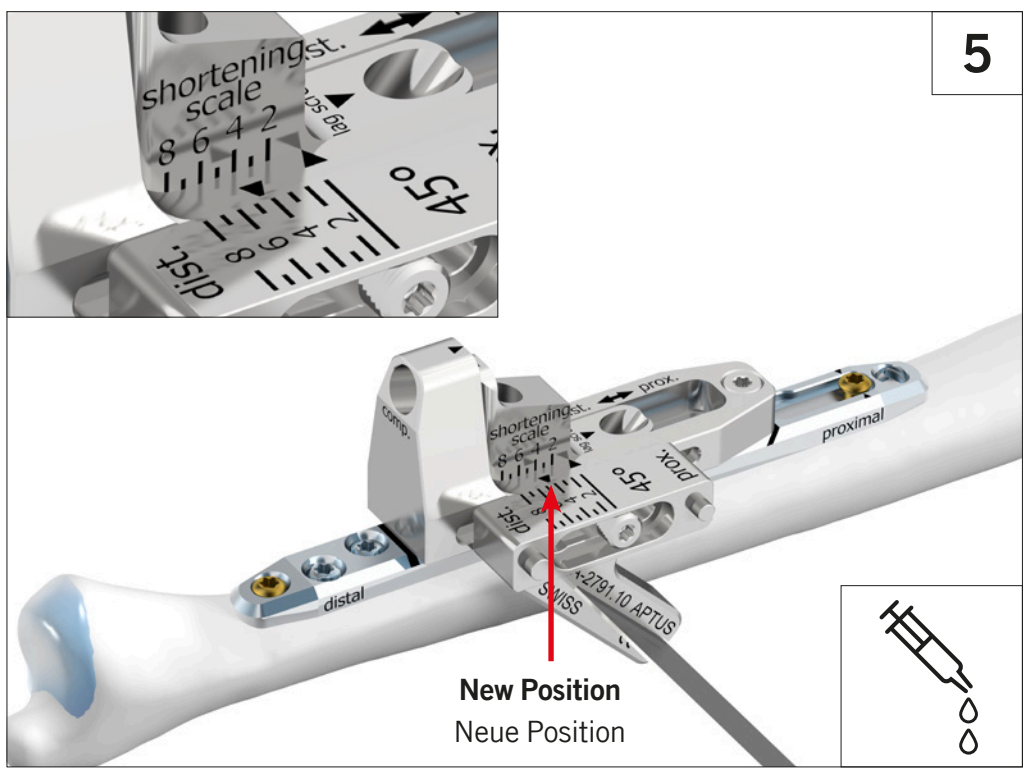

6

Slightly loosen the inserted cortical screw and temporary tension bolt: ½ – ¾ turn max.
Leichtes Lösen der eingebrachten Kortikalisschraube und des temporären Zugbolzens: ½ bis max. ¾ Umdrehung.

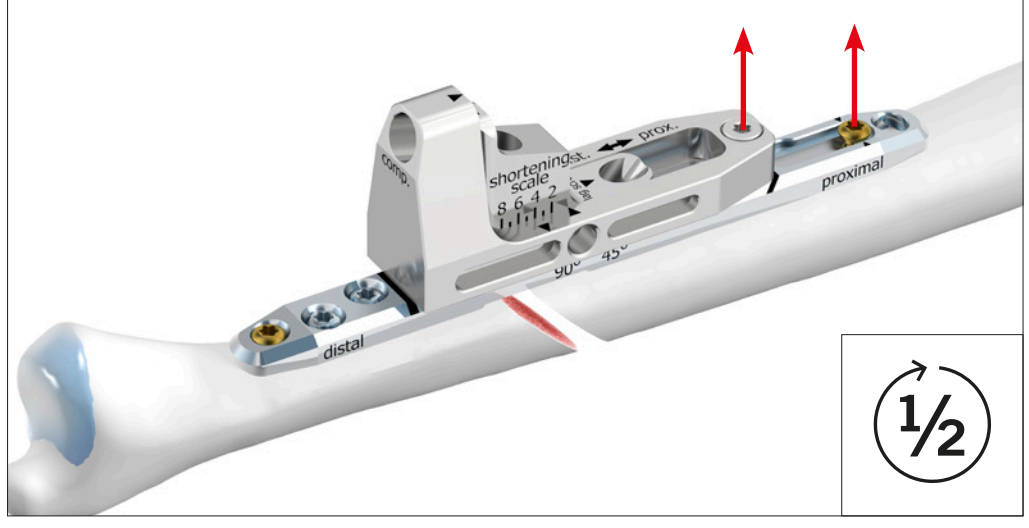

7

The compression spindle must be lubricated immediately before inserting it into the basic element.
Die Kompressionsspindel muss direkt vor dem Eindrehen in das Basiselement geschmiert werden.

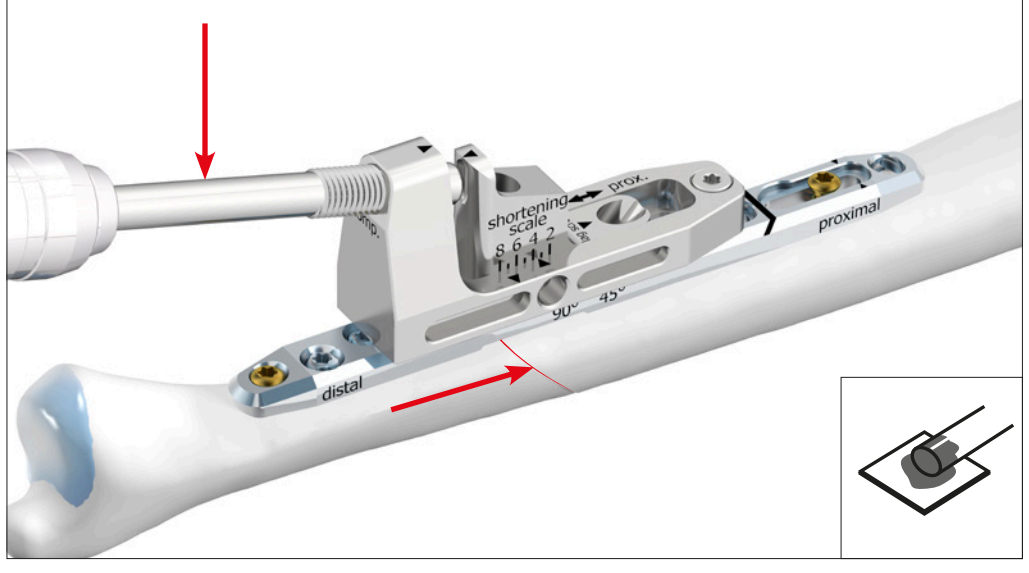

8

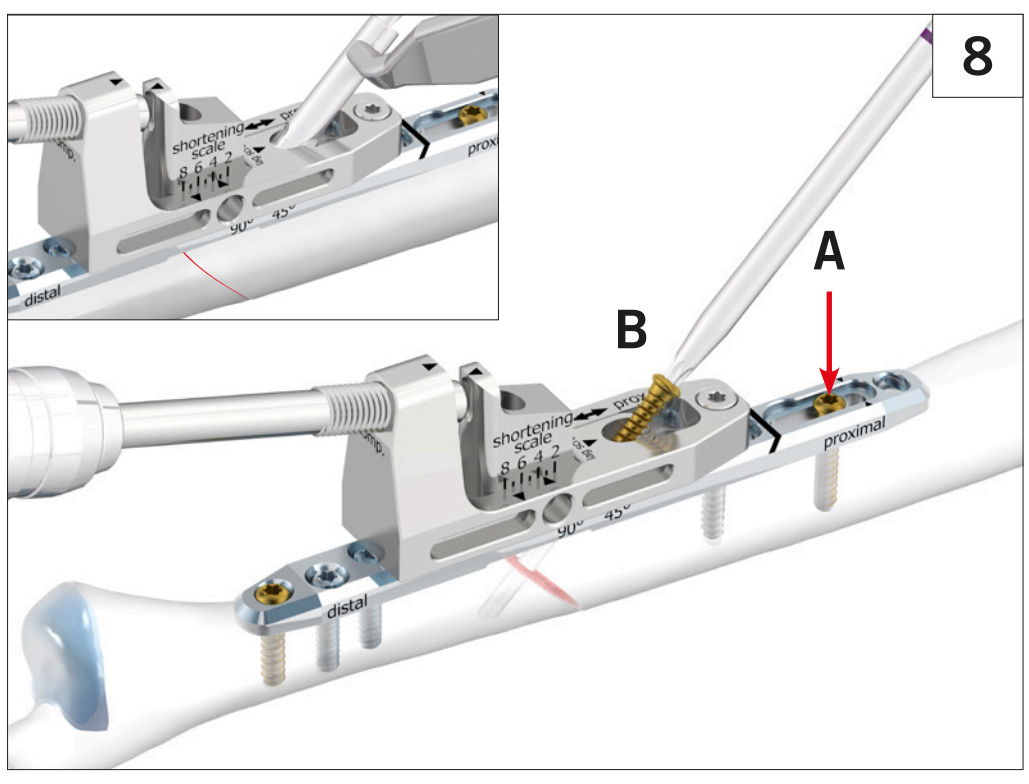

9

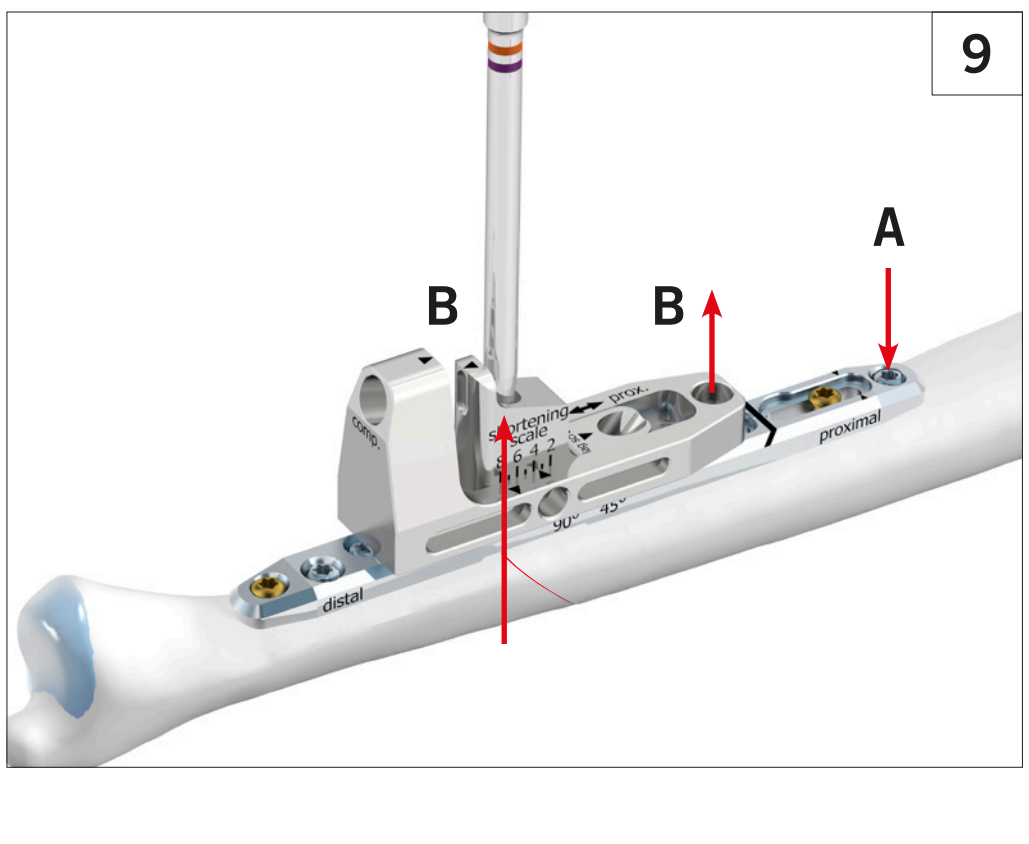

10

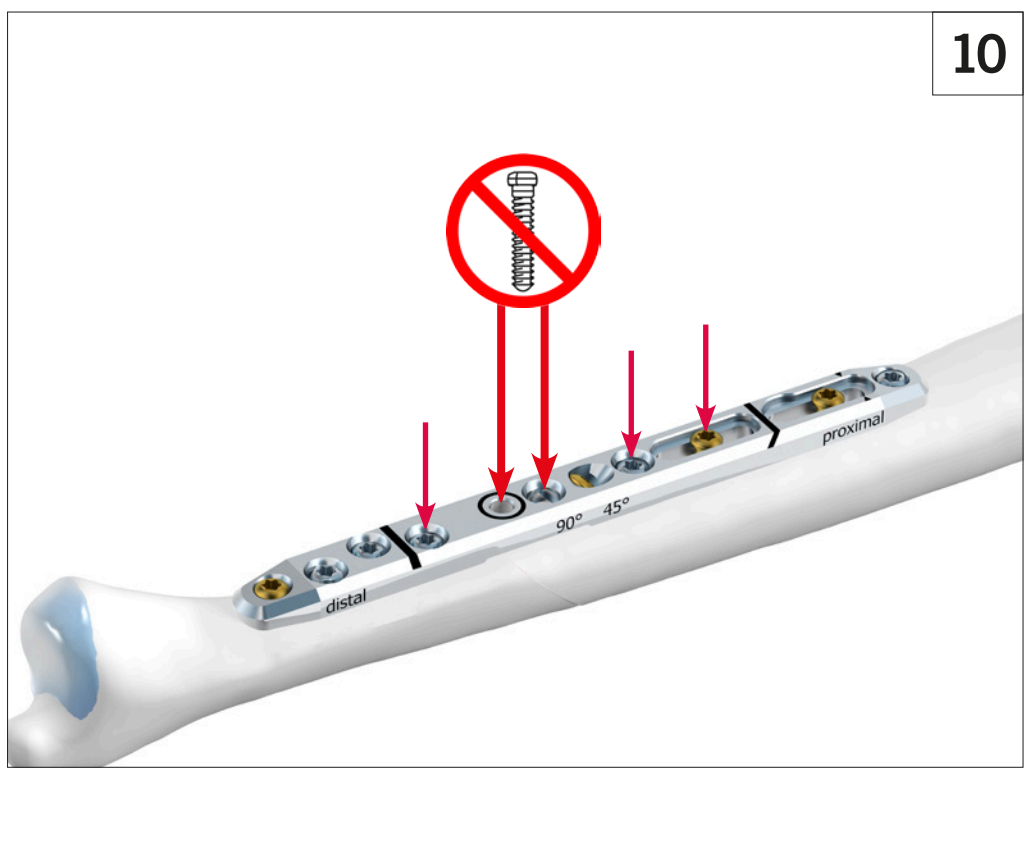

CE 0197

Cool the saw blade
Sägeblatt kühlen

½ – max. ¾ turn
½ – max. ¾ Umdrehung

Lubricate the compression spindle
Kompressionsspindel schmieren

Do not insert screws
Plattenlöcher nicht besetzen

APTUS® Wrist

→ www.medartis.com/products/aptus/wrist

Medartis, APTUS, MODUS, TriLock, HexaDrive und SpeedTip are registered trademarks of Medartis AG / Medartis Holding AG, 4057 Basel / Switzerland

→ www.medartis.com/de/produkte/aptus/wrist

Medartis, APTUS, MODUS, TriLock, HexaDrive und SpeedTip sind eingetragene Marken(Warenzeichen der Medartis AG / Medartis Holding AG, CH-4057 Basel